頁	新：工事関係様式集(H30.07)	旧：工事関係様式集(H29.12)	改訂内容
新:表紙 新:表紙	工 事 関 係 様 式 集 平成 30 年 7 月 ひと･まち･くらしをネットワーク 首都高速道路株式会社	工 事 関 係 様 式 集 平成~~２９~~年~~１２~~月 ひと･まち･くらしをネットワーク 首都高速道路株式会社	変更

頁	新：工事関係様式集(H30.07)	旧：工事関係様式集(H29.12)	改訂内容
	様　式　目　録 様式Noに（　）のあるものは、他要領等を参照のこと。	様　式　目　録 様式Noに（　）のあるものは、他要領等を参照のこと。	
	1．一般	1．一般	

新:1
旧:1

新：1．一般

様式No	頁	名称	作成者	宛名	部数	適用条項	備考（提出期限等）
(1)		質問書	入札参加者	契約責任者	1	現	様式は「契約規則実施準則様式第3」参照(現説時に配布)
2		質問回答書	契約責任者	入札参加者	3		
3		着工届	受注者	主任監督員	2	土 1.1.19 建 1.1.19 機 1.1.19 電 1.1.19	契約締結の日から30日以内
4		〔　〕変更承諾申請書	受注者	総括監督員	1	土 1.1.16 建 1.1.16 機 1.1.16 電 1.1.16	
5		〔　〕変更承諾書	総括監督員	受注者	1	土 1.1.16 建 1.1.16 機 1.1.16 電 1.1.16	
6		現場代理人等選定通知書	受注者	総括監督員	1	契 第10条第1項 土 1.1.16 建 1.1.16 機 1.1.16 電 1.1.16	契約締結の日から14日以内
6-1		現場代理人等選定通知書（道路清掃業務）	受注者	総括監督員	1	契 第10条第1項 清 1.1.16	契約締結の日から14日以内
6-2		廃　版					
7		専任技術者選定通知書	受注者	主任監督員	1	土 1.1.17 建 1.1.17 機 1.1.17 電 1.1.17	当該工種の着手前
8		〔　〕変更選定通知書	受注者	総括監督員	1	契 第10条第1項 土 1.1.16 建 1.1.16 機 1.1.16 電 1.1.16	変更後14日以内
9		専任技術者変更選定通知書	受注者	主任監督員	1	土 1.1.17 建 1.1.17 機 1.1.17 電 1.1.17	変更後14日以内
10		経歴書	受注者		1	土 1.1.16 建 1.1.16 機 1.1.16 電 1.1.16	選定通知書に添付し、契約締結の日から14日以内
11		工事工程表	受注者	契約責任者	3	契 第3条第1項	契約締結の日から14日以内
11-1		請負代金内訳書	受注者	契約責任者	2	契 第3条第1項	契約締結の日から14日以内

旧：1．一般

様式No	頁	名称	作成者	宛名	部数	適用条項	備考（提出期限等）
(1)		質問書	入札参加者	契約責任者	1	現	様式は「契約規則実施準則様式第3」参照(現説時に配布)
2		質問回答書	契約責任者	入札参加者	3		
3		着工届	受注者	主任監督員	2	土 1.1.19 建 1.1.19 機 1.1.19 電 1.1.19	契約締結の日から30日以内
4		〔　〕変更承諾申請書	受注者	総括監督員	1	土 1.1.16 建 1.1.16 機 1.1.16 電 1.1.16	
5		〔　〕変更承諾書	総括監督員	受注者	1	土 1.1.16 建 1.1.16 機 1.1.16 電 1.1.16	
6		現場代理人等選定通知書	受注者	総括監督員	1	契 第10条第1項 土 1.1.16 建 1.1.16 機 1.1.16 電 1.1.16	契約締結の日から14日以内
6-1		現場代理人等選定通知書（道路清掃業務）	受注者	総括監督員	1	契 第10条第1項 清 1.1.16	契約締結の日から14日以内
6-2		廃　版					
7		専任技術者選定通知書	受注者	主任監督員	1	土 1.1.17 建 1.1.17 機 1.1.17 電 1.1.17	当該工種の着手前
8		〔　〕変更選定通知書	受注者	総括監督員	1	契 第10条第1項 土 1.1.16 建 1.1.16 機 1.1.16 電 1.1.16	変更後14日以内
9		専任技術者変更選定通知書	受注者	主任監督員	1	土 1.1.17 建 1.1.17 機 1.1.17 電 1.1.17	変更後14日以内
10		経歴書	受注者		1	土 1.1.16 建 1.1.16 機 1.1.16 電 1.1.16	選定通知書に添付し、契約締結の日から14日以内
11		工事工程表	受注者	契約責任者	3	契 第3条第1項	契約締結の日から14日以内
11-1		請負代金内訳書	受注者	契約責任者	2	契 第3条第1項	契約締結の日から14日以内

改訂内容：変更

頁	新：工事関係様式集(H30.07)							旧：工事関係様式集(H29.12)							改訂内容
	12		工事変更工程表	受注者	契約責任者	3	契 第3条第1項	変更後14日以内	12		工事変更工程表	受注者	契約責任者	3	契 第3条第1項	変更後14日以内	
	12-1		請負代金変更内訳書	受注者	契約責任者	2	契 第3条第1項	変更後14日以内	12-1		請負代金変更内訳書	受注者	契約責任者	2	契 第3条第1項	変更後14日以内	
	13		照査担当主任技術者等選定通知書	受注者	総括監督員	1	土 1.2.2 建 1.2.2 機 1.2.2 電 1.2.2	照査着手前	13		照査担当主任技術者等選定通知書	受注者	総括監督員	1	土 1.2.2 建 1.2.2 機 1.2.2 電 1.2.2	照査着手前	
	14		計算書等照査報告書	受注者	総括監督員	1	土 1.2.3 建 1.2.3 機 1.2.3 電 1.2.3	照査期間末日まで	14		計算書等照査報告書	受注者	総括監督員	1	土 1.2.3 建 1.2.3 機 1.2.3 電 1.2.3	照査期間末日まで	
	15		計算書等照査表	受注者	総括監督員	1	土 1.2.3 建 1.2.3 機 1.2.3 電 1.2.3	上記の書類に添付する。	15		計算書等照査表	受注者	総括監督員	1	土 1.2.3 建 1.2.3 機 1.2.3 電 1.2.3	上記の書類に添付する。	
	16		計算書等照査報告書確認書	総括監督員	受注者	1	土 1.2.3 建 1.2.3 機 1.2.3 電 1.2.3	確認後14日以内	16		計算書等照査報告書確認書	総括監督員	受注者	1	土 1.2.3 建 1.2.3 機 1.2.3 電 1.2.3	確認後14日以内	
	(17)		管理技術者等選定通知書	受注者	総括監督員	1	調 1.1.8	契約締結の日から14日以内 様式は「調査・設計共通仕様書様式」参照	(17)		管理技術者等選定通知書	受注者	総括監督員	1	調 1.1.8	契約締結の日から14日以内 様式は「調査・設計共通仕様書様式」参照	
	(18)		担当技術者等選定通知書	受注者	主任監督員	1	調 1.1.8	契約締結の日から14日以内 様式は「調査・設計共通仕様書様式」参照	(18)		担当技術者等選定通知書	受注者	主任監督員	1	調 1.1.8	契約締結の日から14日以内 様式は「調査・設計共通仕様書様式」参照	
	19		下請負人（受任者）通知請求書	主任監督員	現場代理人	1	契 第7条 土 1.1.12 建 1.1.12 機 1.1.12 電 1.1.12		19		下請負人（受任者）通知請求書	主任監督員	現場代理人	1	契 第7条 土 1.1.12 建 1.1.12 機 1.1.12 電 1.1.12		
	20		下請負人（受任者）通知書	現場代理人	主任監督員	1	契 第7条 土 1.1.12 建 1.1.12 機 1.1.12 電 1.1.12	請求後直ちに	20		下請負人（受任者）通知書	現場代理人	主任監督員	1	契 第7条 土 1.1.12 建 1.1.12 機 1.1.12 電 1.1.12	請求後直ちに	
	21		施工体制台帳等通知書	現場代理人	主任監督員	1	土 1.1.14 建 1.1.14 機 1.1.14 電 1.1.14	下請負契約締結後７日以内	21		施工体制台帳等通知書	現場代理人	主任監督員	1	土 1.1.14 建 1.1.14 機 1.1.14 電 1.1.14	下請負契約締結後７日以内	
	22		施工体制台帳	現場代理人	主任監督員	1	土 1.1.14 建 1.1.14 機 1.1.14 電 1.1.14	施工体制台帳等通知書に添付	22		施工体制台帳	現場代理人	主任監督員	1	土 1.1.14 建 1.1.14 機 1.1.14 電 1.1.14	施工体制台帳等通知書に添付	
	23		下請負人に関する事項	現場代理人	主任監督員	1	土 1.1.14 建 1.1.14 機 1.1.14 電 1.1.14	施工体制台帳等通知書に添付	23		下請負人に関する事項	現場代理人	主任監督員	1	土 1.1.14 建 1.1.14 機 1.1.14 電 1.1.14	施工体制台帳等通知書に添付	
	24		工事作業所災害防止協議会施工体系図	現場代理人	主任監督員	1	土 1.1.14 建 1.1.14 機 1.1.14 電 1.1.14	施工体制台帳等通知書に添付	24		工事作業所災害防止協議会施工体系図	現場代理人	主任監督員	1	土 1.1.14 建 1.1.14 機 1.1.14 電 1.1.14	施工体制台帳等通知書に添付	

頁	新：工事関係様式集(H30.07)								旧：工事関係様式集(H29.12)								改訂内容
	25		工事担当技術者名簿	現場代理人	主任監督員	1	土 1.1.14 建 1.1.14 機 1.1.14 電 1.1.14		25		工事担当技術者名簿	現場代理人	主任監督員	1	土 1.1.14 建 1.1.14 機 1.1.14 電 1.1.14		
	31		監督職員通知書（実施設計済み工事の場合）	業務責任者	受注者	1	契 第9条 土 1.1.15 建 1.1.15 機 1.1.15 電 1.1.15		31		監督職員通知書（実施設計済み工事の場合）	業務責任者	受注者	1	契 第9条 土 1.1.15 建 1.1.15 機 1.1.15 電 1.1.15		
	32		監督職員変更通知書（実施設計済み工事の場合）	業務責任者	受注者	1	契 第9条 土 1.1.15 建 1.1.15 機 1.1.15 電 1.1.15	組織変更及び所管事務所変更時に適用	32		監督職員変更通知書（実施設計済み工事の場合）	業務責任者	受注者	1	契 第9条 土 1.1.15 建 1.1.15 機 1.1.15 電 1.1.15	組織変更及び所管事務所変更時に適用	
	33		監督職員通知書（実施設計付き工事の場合）	業務責任者	受注者	1	契 第9条 土 1.1.15 調 1.1.7 電 1.1.15		33		監督職員通知書（実施設計付き工事の場合）	業務責任者	受注者	1	契 第9条 土 1.1.15 調 1.1.7 電 1.1.15		
	34		監督職員変更通知書（実施設計付き工事の場合）	業務責任者	受注者	1	契 第9条 土 1.1.15 調 1.1.7 電 1.1.15	組織変更及び所管事務所変更時に適用	34		監督職員変更通知書（実施設計付き工事の場合）	業務責任者	受注者	1	契 第9条 土 1.1.15 調 1.1.7 電 1.1.15	組織変更及び所管事務所変更時に適用	
	35		現場監督委任通知書	主任監督員	受注者	1	土 1.1.15 建 1.1.15 機 1.1.15 電 1.1.15		35		現場監督委任通知書	主任監督員	受注者	1	土 1.1.15 建 1.1.15 機 1.1.15 電 1.1.15		
	36		現場監督変更委任通知書	主任監督員	受注者	1	土 1.1.15 建 1.1.15 機 1.1.15 電 1.1.15	受託者及び受注者変更時に適用	36		現場監督変更委任通知書	主任監督員	受注者	1	土 1.1.15 建 1.1.15 機 1.1.15 電 1.1.15	受託者及び受注者変更時に適用	
	37		施工計画書	受注者	主任監督員	1	土 1.4.3 建 1.4.3 機 1.4.3 電 1.4.3	作業着手前	37		施工計画書	受注者	主任監督員	1	土 1.4.3 建 1.4.3 機 1.4.3 電 1.4.3	作業着手前	
	38		変更施工計画書	受注者	主任監督員	1	土 1.4.3 建 1.4.3 機 1.4.3 電 1.4.3	変更が判明後、当該作業着手前	38		変更施工計画書	受注者	主任監督員	1	土 1.4.3 建 1.4.3 機 1.4.3 電 1.4.3	変更が判明後~~14日以内~~	
	39		統括安全衛生管理義務者〔変更〕指名通知書	主任監督員	受注者	1	土 1.5.2 建 1.5.2 機 1.5.2 電 1.5.2 清 1.4.2	二以上工事が混在する場合は速やかに通知	39		統括安全衛生管理義務者〔変更〕指名通知書	主任監督員	受注者	1	土 1.5.2 建 1.5.2 機 1.5.2 電 1.5.2 清 1.4.2	二以上工事が混在する場合は速やかに通知	
	40		実施工程表	受注者	主任監督員	1	土 1.4.2 建 1.4.2 機 1.4.2 電 1.4.2	作業着手前	40		実施工程表	受注者	主任監督員	1	土 1.4.2 建 1.4.2 機 1.4.2 電 1.4.2	作業着手前	
	40-1		変更実施工程表	受注者	主任監督員	1	土 1.4.2 建 1.4.2 機 1.4.2 電 1.4.2	工事工程に変更が生じた場合	41		作業計画書（製作要領書等）	現場代理人	主任監督員	1	土 1.4.6 建 1.4.7 機 1.4.6 電 1.4.6	当該作業着手前	
	41		作業計画書（製作要領書等）	現場代理人	主任監督員	1	土 1.4.6 建 1.4.7 機 1.4.6 電 1.4.6	当該作業着手前	42		廃盤						
									43		仮設建物等設置承諾申請書	受注者	主任監督員	1	土 1.1.21 建 1.1.21 機 1.1.21 電 1.1.21		

頁	新：工事関係様式集(H30.07)							旧：工事関係様式集(H29.12)							改訂内容
	41-1		変更作業計画書	現場代理人	主任監督員	1	土 1.4.6 建 1.4.7 機 1.4.6 電 1.4.6	変更が判明後、当該作業着手前	44		仮設建物等設置承諾書	主任監督員	受注者	1	土 1.1.21 建 1.1.21 機 1.1.21 電 1.1.21	承諾申請受領後14日以内	
	42		廃盤						45		工事週報・立会検査願	受注者	主任監督員	1	土 1.4.10 土 2.2.2 建 1.4.11 機 1.4.10 電 1.4.10	前週の営業日の末日及び施工後速やかに	
	43		仮設建物等設置承諾申請書	受注者	主任監督員	1	土 1.1.21 建 1.1.21 機 1.1.21 電 1.1.21		46		安全衛生管理日誌	元方安全衛生管理者	主任監督員	1	土 1.5.2 建 1.5.2 機 1.5.2 電 1.5.2		
	44		仮設建物等設置承諾書	主任監督員	受注者	1	土 1.1.21 建 1.1.21 機 1.1.21 電 1.1.21	承諾申請受領後14日以内	47		廃盤						
	45		工事週報・立会検査願	受注者	主任監督員	1	土 1.4.10 土 2.2.2 建 1.4.11 機 1.4.10 電 1.4.10	前週の営業日の末日及び施工後速やかに	48		工事打合せ簿	現場代理人又は主任監督員	主任監督員又は現場代理人	2	土 1.1.15 土 1.1.23 土 1.4.6 建 1.1.15 建 1.1.23 建 1.4.7 機 1.1.15 機 1.1.23 機 1.4.6 電 1.1.15 電 1.1.23 電 1.4.6	確認を求められた後14日以内	
	46		安全衛生管理日誌	元方安全衛生管理者	主任監督員	1	土 1.5.2 建 1.5.2 機 1.5.2 電 1.5.2		49		異議申立書	受注者	契約責任者	1	土 1.1.24 建 1.1.24 機 1.1.24 電 1.1.24	通知及び指示後10日以内	
	47		廃盤						50		異議申立書	現場代理人	主任監督員	1	土 1.1.24 建 1.1.24 機 1.1.24 電 1.1.24	通知及び指示後10日以内	
	48		工事打合せ簿	現場代理人又は主任監督員	主任監督員又は現場代理人	2	土 1.1.15 土 1.1.23 土 1.4.6 建 1.1.15 建 1.1.23 建 1.4.7 機 1.1.15 機 1.1.23 機 1.4.6 電 1.1.15 電 1.1.23 電 1.4.6	確認を求められた後14日以内	51		部分使用承諾請求書	主任監督員	受注者	1	契 第33条第1項 土 1.1.30 建 1.1.30 機 1.1.30 電 1.1.30		
	49		異議申立書	受注者	契約責任者	1	土 1.1.24 建 1.1.24 機 1.1.24 電 1.1.24	通知及び指示後10日以内	52		部分使用承諾書	受注者	主任監督員	1	契 第33条第1項 土 1.1.30 建 1.1.30 機 1.1.30 電 1.1.30	部分使用承諾請求を承諾後直ちに	
	50		異議申立書	現場代理人	主任監督員	1	土 1.1.24 建 1.1.24 機 1.1.24 電 1.1.24	通知及び指示後10日以内	53		工事中止通知書	総括監督員	受注者	1	契 第20条第1,2項 土 1.1.25 建 1.1.25 機 1.1.25 電 1.1.25		
	51		部分使用承諾請求書	主任監督員	受注者	1	契 第33条第1項 土 1.1.30 建 1.1.30 機 1.1.30 電 1.1.30		54		工期延長請求書	受注者	契約責任者	1	契 第21条		
	52		部分使用承諾書	受注者	主任監督員	1	契 第33条第1項 土 1.1.30 建 1.1.30 機 1.1.30 電 1.1.30	部分使用承諾請求を承諾後直ちに	55		工期短縮請求書	契約責任者	受注者	1	契 第22条第1,2項		

頁	新：工事関係様式集(H30.07)								旧：工事関係様式集(H29.12)								改訂内容
	53		工事中止通知書	総括監督員	受注者	1	契 第20条第1,2項 土 1.1.25 建 1.1.25 機 1.1.25 電 1.1.25		57		災害事故報告書	受注者	総括監督員又は主任監督員	1	契 第29条 土 1.5.3 建 1.5.3 機 1.5.3 電 1.5.3	直ちに	
	54		工期延長請求書	受注者	契約責任者	1	契 第21条		58		初期詳細点検報告書	現場代理人	主任監督員	1	土 1.5.8 建 1.5.8 機 1.5.8 電 1.5.3		
	55		工期短縮請求書	契約責任者	受注者	1	契 第22条第1,2項		59		発生品報告書	現場代理人	主任監督員	1	土 1.4.16 建 1.4.17 機 1.4.16 電 1.4.16		
	57		災害事故報告書	受注者	総括監督員又は主任監督員	1	契 第29条 土 1.5.3 建 1.5.3 機 1.5.3 電 1.5.3	直ちに	61		支障物件報告書	現場代理人	主任監督員	1	土 1.4.14 建 1.4.15 機 1.4.14 電 1.4.14	状況確認後直ちに	
	58		初期詳細点検報告書	現場代理人	主任監督員	1	土 1.5.8 建 1.5.8 機 1.5.8 電 1.5.3		62		材料使用承諾申請書施工法	現場代理人	主任監督員	1	土 2.1.2 建 1.9.3 機 2.1.2 電 2.1.2	当該工事及び材料使用の前	
	59		発生品報告書	現場代理人	主任監督員	1	土 1.4.16 建 1.4.17 機 1.4.16 電 1.4.16		63		工事材料原寸検査請求書仮組立	受注者	総括監督員	2	契 第13,14条 土 1.6.1 土 1.6.2 土 2.2.2 建 1.6.1 建 1.6.2 建 1.9.5 機 1.6.1 機 1.6.2 機 2.1.4 電 1.6.1 電 1.6.2	請求日から10日以内に検査(契約書第１３条) （出張を伴うので、検査日については事前に十分に調整のこと）	
	61		支障物件報告書	現場代理人	主任監督員	1	土 1.4.14 建 1.4.15 機 1.4.14 電 1.4.14	状況確認後直ちに	64		廃版						
	62		材料使用承諾申請書施工法	現場代理人	主任監督員	1	土 2.1.2 建 1.9.3 機 2.1.2 電 2.1.2	当該工事及び材料使用の前	65		工事材料検査報告書	現場代理人	主任監督員	1	契 第13,14条 土 1.6.2 土 2.2.2 建 1.9.5	直ちに	
	63		工事材料原寸検査請求書仮組立	受注者	総括監督員	2	契 第13,14条 土 1.6.1 土 1.6.2 土 2.2.2 建 1.6.1 建 1.6.2 建 1.9.5 機 1.6.1 機 1.6.2 機 2.1.4 電 1.6.1 電 1.6.2	請求日から10日以内に検査(契約書第１３条) （出張を伴うので、検査日については事前に十分に調整のこと）	66		工事材料検査報告書	現場代理人	主任監督員	1	契 第13,14条 建 1.9.5 機 2.1.4 電 2.1.4	直ちに	
	64		廃版						67		工事進捗状況表	現場代理人	主任監督員	1	土 1.4.10 建 1.4.11 機 1.4.10	毎月５日まで	
	65		工事材料検査報告書	現場代理人	主任監督員	1	契 第13,14条 土 1.6.2 土 2.2.2 建 1.9.5	直ちに	68		出来形部分検査請求書	受注者	総括監督員	3	契 第37条第2項 土 1.7.4 建 1.8.4 機 1.8.4 電 1.8.4	請求日から14日以内に検査(契約書第37条) （検査日については事前に十分に調整のこと）	
	66		工事材料検査報告書	現場代理人	主任監督員	1	契 第13,14条 建 1.9.5 機 2.1.4 電 2.1.4	直ちに									

頁	新：工事関係様式集(H30.07)							旧：工事関係様式集(H29.12)							改訂内容
	67		工事進捗状況表	現場代理人	主任監督員	1	土 1.4.10 建 1.4.11 機 1.4.10	毎月５日まで	70		出来形部分検査認定書	総括監督員	受注者	1	契 第37条第3項 土 1.7.4 建 1.8.4 機 1.8.4 電 1.8.4		
	68		出来形部分検査請求書	受注者	総括監督員	3	契 第37条第2項 土 1.7.4 建 1.8.4 機 1.8.4 電 1.8.4	請求日から14日以内に検査（契約書第37条）（検査日については事前に十分に調整のこと）	71		**出来形部分代金算出内訳書**	主任監督員	総括監督員	3		様式69、70に添付	
	70		出来形部分検査認定書	総括監督員	受注者	1	契 第37条第3項 土 1.7.4 建 1.8.4 機 1.8.4 電 1.8.4		(72)		しゅん功払金、一部しゅん功払金、又は出来形部分払金請求書	受注者	契約責任者	2	現	様式は「契約規則実施準則様式第10」参照（現説時に配布）	
	71		出来形部分代金算出内訳書	主任監督員	総括監督員	3		様式69、70に添付	73		賃金又は物価の変動に基づく請負代金額の変更協議書	受注者	契約責任者	2	契 第25条 土 1.1.26 建 1.1.26 機 1.1.26 電 1.1.26	受注者が請求者の場合である。	
	(72)		しゅん功払金、一部しゅん功払金、又は出来形部分払金請求書	受注者	契約責任者	2	現	様式は「契約規則実施準則様式第10」参照（現説時に配布）	74		廃 版						
	73		賃金又は物価の変動に基づく請負代金額の変更協議書	受注者	契約責任者	2	契 第25条 土 1.1.26 建 1.1.26 機 1.1.26 電 1.1.26	受注者が請求者の場合である。	78		施工済数量総括表	受注者	主任監督員	1			
	74		廃 版						79		しゅん功通知書（一部しゅん功）	受注者	契約責任者	3	契 第31条第1項 土 1.1.29 建 1.1.29 機 1.1.29 電 1.1.29	工事完成後直ちに	
	78		施工済数量総括表	受注者	主任監督員	1			80		（部分）引渡書	受注者	契約責任者	3	契 第31条第4項	検査合格後直ちに	
	79		しゅん功通知書（一部しゅん功）	受注者	契約責任者	3	契 第31条第1項 土 1.1.29 建 1.1.29 機 1.1.29 電 1.1.29	工事完成後直ちに	81		現場検査カード	受注者	検査責任者	1	土 1.7.2 建 1.8.2 機 1.8.2 電 1.8.2		
	80		（部分）引渡書	受注者	契約責任者	3	契 第31条第4項	検査合格後直ちに	82		工事施工立会検査報告書	受注者	主任監督員	1	土 2.2.2 建 1.6.2 建 1.9.5 機 1.6.2 機 2.1.4 電 1.6.2		
	81		現場検査カード	受注者	検査責任者	1	土 1.7.2 建 1.8.2 機 1.8.2 電 1.8.2		83		工事カルテ	主任監督員		1		※1	
	82		工事施工立会検査報告書	受注者	主任監督員	1	土 2.2.2 建 1.6.2 建 1.9.5 機 1.6.2 機 2.1.4 電 1.6.2		84		工事工程表（全工程）	受注者	主任監督員	2		※1	
	83		工事カルテ	主任監督員		1		※1	85		３ヶ月工程表	受注者	主任監督員	2		※1	
	84		工事工程表（全工程）	受注者	主任監督員	2		※1	86		進捗状況図（３ヶ月）	受注者	主任監督員	2		※1	
	85		３ヶ月工程表	受注者	主任監督員	2		※1	87		出来高目標	受注者	主任監督員	2		※1	
	86		進捗状況図（３ヶ月）	受注者	主任監督員	2		※1	88		出来高目標図	受注者	主任監督員	2		※1	
									89		出来高管理表	受注者	主任監督員	2		※1	

頁	新：工事関係様式集(H30.07)	旧：工事関係様式集(H29.12)	改訂内容

新：工事関係様式集(H30.07)

87		出来高目標	受注者	主任監督員	2		※1
88		出来高目標図	受注者	主任監督員	2		※1
89		出来高管理表	受注者	主任監督員	2		※1
90		出来高金額管理表	受注者	主任監督員	2		※1
92		建設業退職金共済制度の掛金収納書の提出について	受注者	主任監督員	1		
93		新材料・新製品・新工法採用計画書	現場代理人	主任監督員	3	土 2.1.2 建 1.9.3 機 2.1.2 電 2.1.2	
94		建設廃棄物処理実施書	現場代理人	主任監督員	1	土 1.1.38 補 1.1.39 建 1.1.39 機 1.1.39 電 1.1.39	
95		運転者チェックシート	現場代理人		1	土 1.5.10 補 1.5.11 建 1.5.10 機 1.5.10 電 1.5.10 清 1.4.9	

旧：工事関係様式集(H29.12)

90		出来高金額管理表	受注者	主任監督員	2		※1
92		建設業退職金共済制度の掛金収納書の提出について	受注者	主任監督員	1		
93		新材料・新製品・新工法採用計画書	現場代理人	主任監督員	3	土 2.1.2 建 1.9.3 機 2.1.2 電 2.1.2	
94		建設廃棄物処理実施書	現場代理人	主任監督員	1	土 1.1.38 補 1.1.39 建 1.1.39 機 1.1.39 電 1.1.39	
95		運転者チェックシート	現場代理人		1	土 1.5.10 補 1.5.11 建 1.5.10 機 1.5.10 電 1.5.10 清 1.4.9	

(略)

2．工事

新:10
旧:10

新：2．工事

様式No	頁	名称	作成者	宛名	部数	適用条項	備考(提出期限等)
101		レディーミクストコンクリートの試し練り試験結果報告書	現場代理人	主任監督員	1	土 7.2.2	
102		コンクリート打設日報打設管理表	現場代理人	主任監督員	1	土 7.10.2	
103		レディーミクストコンクリートの品質検査成績表	現場代理人	主任監督員	1	土 7.10.2	
104		沈下作業記録	現場代理人	主任監督員	1	土 6.7.6	
105		地中連続壁掘削作業報告書	現場代理人	主任監督員	1	土 5.5.1	
106		穿孔報告書	現場代理人	主任監督員	1	土 6.4.1	
107		杭打ち記録	現場代理人	主任監督員	1	土 6.3.5	
108		杭打ち止め記録	現場代理人	主任監督員	1	土 6.3.6	
109		既製杭溶接施工記録表	現場代理人	主任監督員	1	土 6.3.8	
110		直接基礎施工記録	現場代理人	主任監督員	1	土 6.8.4	

旧：2．工事

様式No	頁	名称	作成者	宛名	部数	適用条項	備考(提出期限等)
101		レディーミクストコンクリートの試し練り試験結果報告書	現場代理人	主任監督員	1	土 7.2.2	
102		コンクリート打設日報打設管理表	現場代理人	主任監督員	1	土 7.10.2	
103		レディーミクストコンクリートの品質検査成績表	現場代理人	主任監督員	1	土 7.10.2	
104		沈下作業記録	現場代理人	主任監督員	1	土 6.7.6	
105		地中連続壁掘削作業報告書	現場代理人	主任監督員	1	土 5.5.1	
106		穿孔報告書	現場代理人	主任監督員	1	土 6.4.1	
107		杭打ち記録	現場代理人	主任監督員	1	土 6.3.5	
108		杭打ち止め記録	現場代理人	主任監督員	1	土 6.3.6	
109		既製杭溶接施工記録表	現場代理人	主任監督員	1	土 6.3.8	
110		直接基礎施工記録	現場代理人	主任監督員	1	土 6.8.4	

変更

頁	新：工事関係様式集(H30.07)	旧：工事関係様式集(H29.12)	改訂内容

新：工事関係様式集(H30.07)

(111)		現場溶接管理シート（溶接条件）	現場代理人	主任監督員	1	土 8.5.6	様式は「橋梁構造物設計施工要領(平成27年6月)(平成29年3月一部改訂)[II鋼橋編]第2編 施工(現場溶接)」参照
(112)		現場溶接管理シート（開先精度）	現場代理人	主任監督員	1	土 8.5.6	様式は「橋梁構造物設計施工要領(平成27年6月)(平成29年3月一部改訂)[II鋼橋編]第2編 施工(現場溶接)」参照
113		高力ボルト締付けシート	現場代理人	主任監督員	1	土 8.5.5	
114		プレストレストコンクリート管理記録	現場代理人	主任監督員	1	土 14.3.1	
115		ＰＣ鋼材配置誤差データシート	現場代理人	主任監督員	1	土 14.3.3	
116		緊張管理グラフ	現場代理人	主任監督員	1	土 14.3.5	
117		グラウト管理記録表	現場代理人	主任監督員	1	土 14.3.7	
(118)		廃盤					
(119)		廃盤					
120		ＰＣブロック工法エポキシ樹脂管理試験記録表	現場代理人	主任監督員	1	土 14.4.4	
(121)		コンクリート構造物強度推定調査記録表	現場代理人	主任監督員	1	土 7.10.4	様式は「コンクリート構造物非破壊試験要領(H29.2)」参照
(122)		コンクリート構造物かぶり調査記録表	現場代理人	主任監督員	1	土 7.10.4	様式は「コンクリート構造物非破壊試験要領(H29.1)」参照
123		アスファルト混合物配合総括表【グースアスファルト混合物以外】	現場代理人	主任監督員	1	土 18.7.1	
124		アスファルト混合物配合総括表【グースアスファルト混合物】	現場代理人	主任監督員	1	土 18.7.1	
125		床版防水の出来形管理表	現場代理人	主任監督員	1	土 18.7.1	
126		アスファルト舗装関係・品質出来形管理総括表	現場代理人	主任監督員	1	土 18.7.1	
127		コンクリート舗装関係・品質出来形管理総括表	現場代理人	主任監督員	1	土 18.7.1	

旧：工事関係様式集(H29.12)

(111)		現場溶接管理シート（溶接条件）	現場代理人	主任監督員	1	土 8.5.6	様式は「橋梁構造物設計施工要領~~(H20.7)鋼橋編(第二編現場溶接)~~」参照
(112)		現場溶接管理シート（開先精度）	現場代理人	主任監督員	1	土 8.5.6	様式は「橋梁構造物設計施工要領~~(H20.7)鋼橋編(第二編現場溶接)~~」参照
113		高力ボルト締付けシート	現場代理人	主任監督員	1	土 8.5.5	
114		プレストレストコンクリート管理記録	現場代理人	主任監督員	1	土 14.3.1	
115		ＰＣ鋼材配置誤差データシート	現場代理人	主任監督員	1	土 14.3.3	
116		緊張管理グラフ	現場代理人	主任監督員	1	土 14.3.5	
117		グラウト管理記録表	現場代理人	主任監督員	1	土 14.3.7	
(118)		~~舗装工事記録表（新設工事）~~	~~現場代理人~~	~~主任監督員~~	~~1~~	~~土 18.3.1~~	~~様式は「舗装設計施工要領(H20.7)」参照~~
(119)		~~舗装工事記録表（打換工事）~~	~~現場代理人~~	~~主任監督員~~	~~1~~	~~土 18.3.1~~	~~様式は「舗装設計施工要領(H20.7)」参照~~
120		ＰＣブロック工法エポキシ樹脂管理試験記録表	現場代理人	主任監督員	1	土 14.4.4	
(121)		コンクリート構造物強度推定調査記録表	現場代理人	主任監督員	1	土 7.10.4	様式は「コンクリート構造物非破壊試験要領(H29.2)」参照
(122)		コンクリート構造物かぶり調査記録表	現場代理人	主任監督員	1	土 7.10.4	様式は「コンクリート構造物非破壊試験要領(H29.1)」参照

(略)

頁	新：工事関係様式集(H30.07)	旧：工事関係様式集(H29.12)	改訂内容
新:13 旧:13	凡　例 契：工事請負契約書 現：工事請負現場説明書 検：請負工事の検査及び評定に関する準則 土：土木工事共通仕様書　(平成30年7月) 調：調査･設計共通仕様書(土木編)　(平成27年7月) 清：道路清掃業務共通仕様書　(平成30年7月) 建：建築工事共通仕様書　(平成30年7月) 機：機械設備工事共通仕様書　(平成30年7月) 電：電気設備工事共通仕様書　(平成30年7月)	凡　例 契—工事請負契約書 現—工事請負現場説明書 検—請負工事の検査及び評定に関する準則 土—土木工事共通仕様書~~(平成２０年７月１日)~~ 調—調査・設計共通仕様書（土木編）~~(平成１８年２月１日)~~ 清—道路清掃業務共通仕様書~~(平成２３年７月１日)~~ 建—建築工事共通仕様書~~(平成２０年７月１日)~~ 機—機械設備工事共通仕様書~~(平成２０年７月１日)~~ 電—電気設備工事共通仕様書~~(平成２０年７月１日)~~	変更
			(略)

<table>
<tr><th>様式</th><th>新：工事関係様式集(H30.07)</th><th>旧：工事関係様式集(H29.12)</th><th>改訂内容</th></tr>
<tr><td>新:様式 31
旧:様式 31</td><td>様式第３１

文書番号
平成　　年　　月　　日

受注者名　○○○○○○特定建設工事共同企業体
又は△△△株式会社
代 表 者　○○○○○　　殿

首都高速道路株式会社
○○○○局長
○○○○　（業務責任者氏名）印

監 督 職 員 通 知 書

工事名＿＿＿＿＿＿＿＿＿＿＿＿＿＿＿＿

監督職員を下記のとおり委任しましたので、契約書第９条の規定により通知します。

記

１．総括監督員　○ ○ ○ ○（所属及び役職名）　○ ○ ○ ○（氏名）
主任監督員　○ ○ ○ ○（所属及び役職名）　○ ○ ○ ○（氏名）
担当監督員　○ ○ ○ ○（所属及び役職名）　○ ○ ○ ○（氏名）
○ ○ ○ ○（所属及び役職名）　○ ○ ○ ○（氏名）
○ ○ ○ ○（所属及び役職名）　○ ○ ○ ○（氏名）
○ ○ ○ ○（所属及び役職名）　○ ○ ○ ○（氏名）
２．委任の内容　　契約書類に定める監督職員の権限

注　１．当該工事が実施設計済み工事の場合は、この様式による。
２．役職名を記入する場合は、工事長もしくは工事・点検長以上とする。
3. 人事異動があった場合の通知については、打合せ簿等で処理する。</td><td>様式第３１

文書番号
平成　　年　　月　　日

受注者名　○○○○○○特定建設工事共同企業体
又は△△△株式会社
代 表 者　○○○○○　　殿

首都高速道路株式会社
○○○○局長
○○○○　（業務責任者氏名）印

監 督 職 員 通 知 書

工事名＿＿＿＿＿＿＿＿＿＿＿＿＿＿＿＿

監督職員を下記のとおり委任しましたので、契約書第９条の規定により通知します。

記

１．総括監督員　○ ○ ○ ○（所属及び役職名）　○ ○ ○ ○（氏名）
主任監督員　○ ○ ○ ○（所属及び役職名）　○ ○ ○ ○（氏名）
担当監督員　○ ○ ○ ○（所属及び役職名）　○ ○ ○ ○（氏名）
○ ○ ○ ○（所属及び役職名）　○ ○ ○ ○（氏名）
○ ○ ○ ○（所属及び役職名）　○ ○ ○ ○（氏名）
○ ○ ○ ○（所属及び役職名）　○ ○ ○ ○（氏名）
２．委任の内容　　契約書類に定める監督職員の権限

注　１．当該工事が実施設計済み工事の場合は、この様式による。
２．役職名を記入する場合は、工事長もしくは点検長以上とする。
3. 人事異動があった場合の通知については、打合せ簿等で処理する。</td><td>追加</td></tr>
</table>

様式	新：工事関係様式集(H30.07)	旧：工事関係様式集(H29.12)	改訂内容
新:様式 32 旧:様式 32	様式第３２ 文書番号 平成　　年　　月　　日 受注者名　○○○○○○特定建設工事共同企業体 又は△△△株式会社 代 表 者　○○○○○　　殿 首都高速道路株式会社 ○○○○局長 ○○○○　（業務責任者氏名）印 監 督 職 員 変 更 通 知 書 工事名＿＿＿＿＿＿＿＿＿＿＿＿＿＿＿＿ 平成　　年　　月　　日付けで委任通知した上記工事の監督職員を下記のとおり変更したので、契約書第９条の規定により通知します。 記 １．総括監督員　○○○○（所属及び役職名）　○○○○（氏名） 主任監督員　○○○○（所属及び役職名）　○○○○（氏名） 担当監督員　○○○○（所属及び役職名）　○○○○（氏名） ○○○○（所属及び役職名）　○○○○（氏名） ○○○○（所属及び役職名）　○○○○（氏名） ○○○○（所属及び役職名）　○○○○（氏名） ２．委任の内容　　契約書類に定める監督職員の権限 注　１．当該工事が実施設計済み工事の場合は、この様式による。 ２．役職名を記入する場合は、工事長もしくは工事・点検長以上とする。	様式第３２ 文書番号 平成　　年　　月　　日 受注者名　○○○○○○特定建設工事共同企業体 又は△△△株式会社 代 表 者　○○○○○　　殿 首都高速道路株式会社 ○○○○局長 ○○○○　（業務責任者氏名）印 監 督 職 員 変 更 通 知 書 工事名＿＿＿＿＿＿＿＿＿＿＿＿＿＿＿＿ 平成　　年　　月　　日付けで委任通知した上記工事の監督職員を下記のとおり変更したので、契約書第９条の規定により通知します。 記 １．総括監督員　○○○○（所属及び役職名）　○○○○（氏名） 主任監督員　○○○○（所属及び役職名）　○○○○（氏名） 担当監督員　○○○○（所属及び役職名）　○○○○（氏名） ○○○○（所属及び役職名）　○○○○（氏名） ○○○○（所属及び役職名）　○○○○（氏名） ○○○○（所属及び役職名）　○○○○（氏名） ２．委任の内容　　契約書類に定める監督職員の権限 注　１．当該工事が実施設計済み工事の場合は、この様式による。 ２．役職名を記入する場合は、工事長もしくは点検長以上とする。	追加

様式	新：工事関係様式集(H30.07)	旧：工事関係様式集(H29.12)	改訂内容
新:様式 33 旧:様式 33	様式第３３ 文書番号 平成　　年　　月　　日 受注者名　○○○○○○特定建設工事共同企業体 又は△△△株式会社 代 表 者　○○○○○　　殿 首都高速道路株式会社 ○○○○局長 ○○○○　（業務責任者氏名）印 監 督 職 員 通 知 書 工事名＿＿＿＿＿＿＿＿＿＿＿＿＿＿＿＿ 監督職員を下記のとおり委任しましたので、契約書第９条の規定により通知します。 記 １．総括監督員　○ ○ ○ ○（所属及び役職名）　○ ○ ○ ○（氏名） 主任監督員（工事関係）○ ○ ○ ○（所属及び役職名）　○ ○ ○ ○（氏名） 〃　（設計関係）○ ○ ○ ○（所属及び役職名）　○ ○ ○ ○（氏名） 担当監督員（工事関係）○ ○ ○ ○（所属及び役職名）　○ ○ ○ ○（氏名） ○ ○ ○ ○（所属及び役職名）　○ ○ ○ ○（氏名） 担当監督員（設計関係）○ ○ ○ ○（所属及び役職名）　○ ○ ○ ○（氏名） ２．委任の内容　契約書類に定める監督職員の権限 注　１．当該工事が実施設計付き工事の場合は、この様式による。 ２．役職名を記入する場合は、工事長もしくは工事・点検長以上とする。 3. 人事異動があった場合の通知については、打合せ簿等で処理する。	様式第３３ 文書番号 平成　　年　　月　　日 受注者名　○○○○○○特定建設工事共同企業体 又は△△△株式会社 代 表 者　○○○○○　　殿 首都高速道路株式会社 ○○○○局長 ○○○○　（業務責任者氏名）印 監 督 職 員 通 知 書 工事名＿＿＿＿＿＿＿＿＿＿＿＿＿＿＿＿ 監督職員を下記のとおり委任しましたので、契約書第９条の規定により通知します。 記 １．総括監督員　○ ○ ○ ○（所属及び役職名）　○ ○ ○ ○（氏名） 主任監督員（工事関係）○ ○ ○ ○（所属及び役職名）　○ ○ ○ ○（氏名） 〃　（設計関係）○ ○ ○ ○（所属及び役職名）　○ ○ ○ ○（氏名） 担当監督員（工事関係）○ ○ ○ ○（所属及び役職名）　○ ○ ○ ○（氏名） ○ ○ ○ ○（所属及び役職名）　○ ○ ○ ○（氏名） 担当監督員（設計関係）○ ○ ○ ○（所属及び役職名）　○ ○ ○ ○（氏名） ２．委任の内容　契約書類に定める監督職員の権限 注　１．当該工事が実施設計付き工事の場合は、この様式による。 ２．役職名を記入する場合は、工事長もしくは点検長以上とする。 3. 人事異動があった場合の通知については、打合せ簿等で処理する。	追加

様式	新：工事関係様式集(H30.07)	旧：工事関係様式集(H29.12)	改訂内容
新:様式 34 旧:様式 34	様式第３４ 文書番号 平成　　年　　月　　日 受注者名　○○○○○○特定建設工事共同企業体 又は△△△株式会社 代 表 者　○○○○○　　殿 首都高速道路株式会社 ○○○○局長 ○○○○　（業務責任者氏名）印 監 督 職 員 変 更 通 知 書 工事名＿＿＿＿＿＿＿＿＿＿＿＿＿＿＿＿ 平成　　年　　月　　日付けで委任通知した上記工事の監督職員を下記のとおり変更したので、契約書第９条 の規定により通知します。 記 １．総括監督員　○ ○ ○ ○（所属及び役職名）　○ ○ ○ ○（氏名） 主任監督員（工事関係）○ ○ ○ ○（所属及び役職名）　○ ○ ○ ○（氏名） 〃　（設計関係）○ ○ ○ ○（所属及び役職名）　○ ○ ○ ○（氏名） 担当監督員（工事関係）○ ○ ○ ○（所属及び役職名）　○ ○ ○ ○（氏名） ○ ○ ○ ○（所属及び役職名）　○ ○ ○ ○（氏名） 担当監督員（設計関係）○ ○ ○ ○（所属及び役職名）　○ ○ ○ ○（氏名） ２．委任の内容　契約書類に定める監督職員の権限 注　１．当該工事が実施設計付き工事の場合は、この様式による。 ２．役職名を記入する場合は、工事長もしくは工事・点検長以上とする。	様式第３４ 文書番号 平成　　年　　月　　日 受注者名　○○○○○○特定建設工事共同企業体 又は△△△株式会社 代 表 者　○○○○○　　殿 首都高速道路株式会社 ○○○○局長 ○○○○　（業務責任者氏名）印 監 督 職 員 変 更 通 知 書 工事名＿＿＿＿＿＿＿＿＿＿＿＿＿＿＿＿ 平成　　年　　月　　日付けで委任通知した上記工事の監督職員を下記のとおり変更したので、契約書第９条 の規定により通知します。 記 １．総括監督員　○ ○ ○ ○（所属及び役職名）　○ ○ ○ ○（氏名） 主任監督員（工事関係）○ ○ ○ ○（所属及び役職名）　○ ○ ○ ○（氏名） 〃　（設計関係）○ ○ ○ ○（所属及び役職名）　○ ○ ○ ○（氏名） 担当監督員（工事関係）○ ○ ○ ○（所属及び役職名）　○ ○ ○ ○（氏名） ○ ○ ○ ○（所属及び役職名）　○ ○ ○ ○（氏名） 担当監督員（設計関係）○ ○ ○ ○（所属及び役職名）　○ ○ ○ ○（氏名） ２．委任の内容　契約書類に定める監督職員の権限 注　１．当該工事が実施設計付き工事の場合は、この様式による。 ２．役職名を記入する場合は、工事長もしくは点検長以上とする。	追加

様式	新：工事関係様式集(H30.07)	旧：工事関係様式集(H29.12)	改訂内容
新:様式 40 旧:様式 40	様式第４０ 実施工程表 契約番号　　工事名 平成　年　月　日から　住　所 商号又は名称 平成　年　月　日まで　代表者氏名　㊞ 平成　年　月　日 首都高速道路株式会社 ○○○○局 ○○○○事務所長（管制所長） 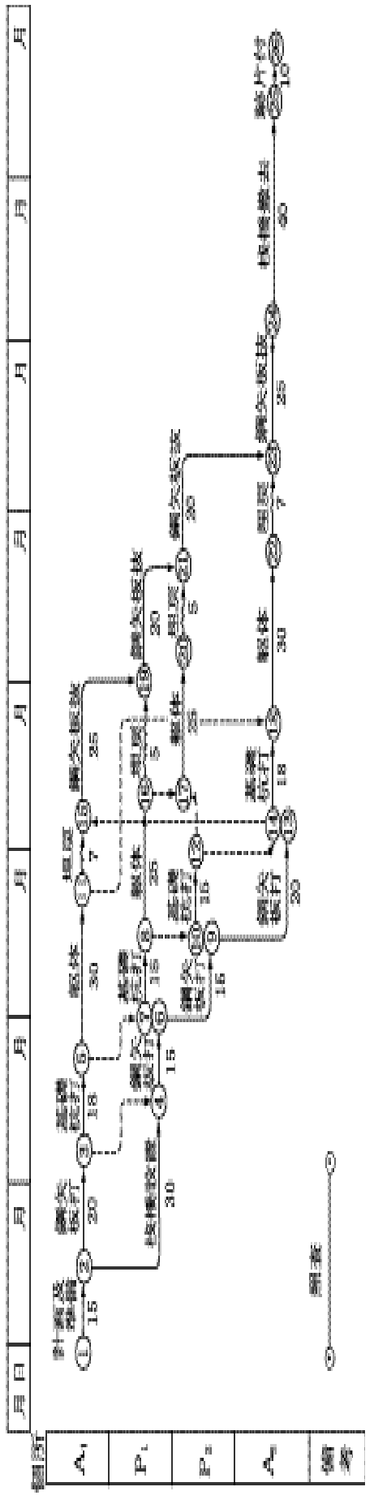 上記工事の実施工程表については、承諾いたします。 注　１．日本工業規格Ａ４判以上のＡ判を使用する。 ２．照査工程を記載すること。 ３．ネットワーク手法により作成する。 ４．変更が生じた場合には変更実施工程表による。	様式第４０ 実施工程表 契約番号　　工事名 平成　年　月　日から　住　所 商号又は名称 平成　年　月　日まで　代表者氏名　印 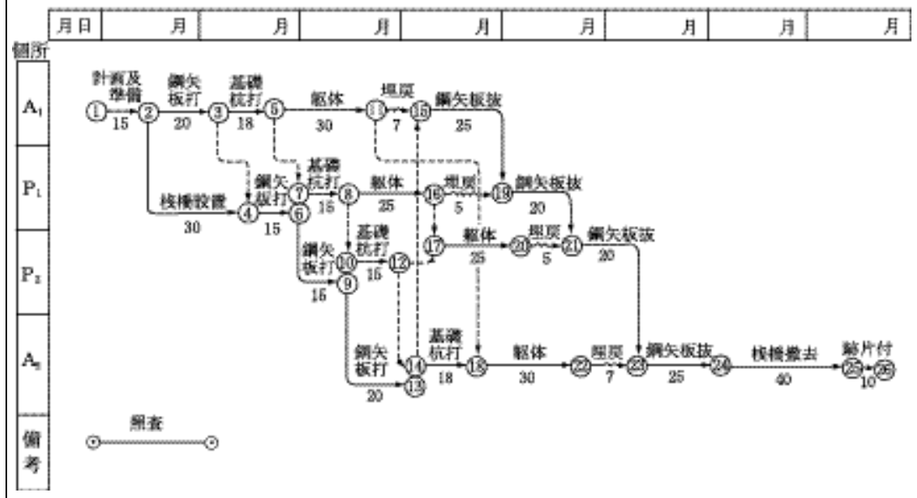 上記工事の実施工程表については、承諾いたします。 平成　年　月　日 首都高速道路株式会社 ○○○○局 ○○○○事務所長（管制所長） 注　１．日本工業規格Ａ４判以上のＡ判を使用する。 ２．照査工程を記載すること。 ３．変更~~も同様とする~~。	変更

様式

新・様式 40

様式第40-1

変更実施工程表

契約番号　　工事名

平成　　年　　月　　日から　　住　　所

商号又は名称

平成　　年　　月　　日まで　　代表者氏名　　㊞

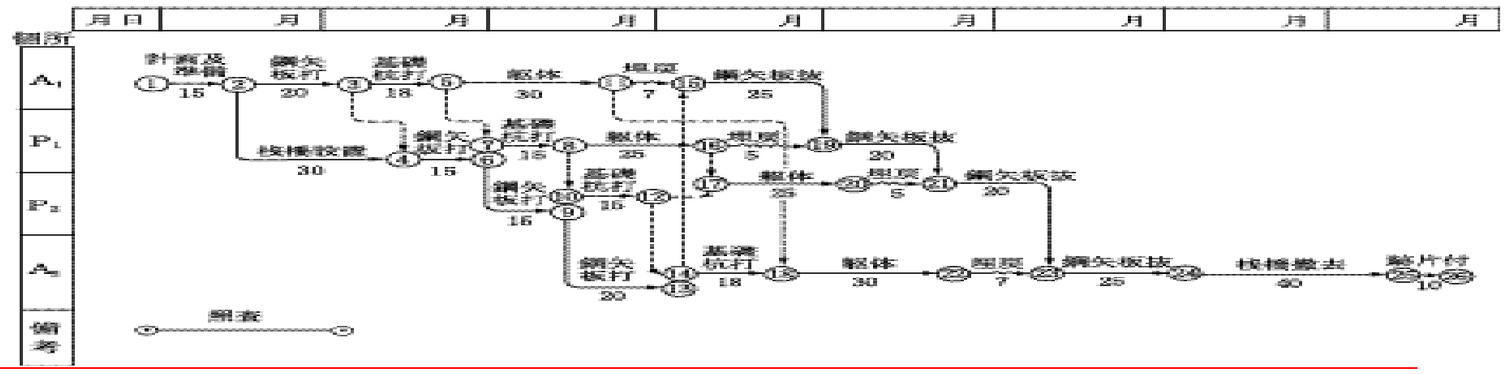

上記工事の実施工程表については、承諾いたします。

平成　　年　　月　　日

首都高速道路株式会社

○○○○局

○○○○事務所長（管制所長）

注　1．日本工業規格Ａ４判以上のＡ判を使用する。

2．照査工程を記載すること。

3．ネットワーク手法により作成する。

新：工事関係様式集(H30.07)

旧：工事関係様式集(H29.12)

改訂内容

変更

様式	新：工事関係様式集(H30.07)	旧：工事関係様式集(H29.12)	改訂内容
新:様式 41-1	様式第41-1 変更作業計画書 工　　事　　名 工　事　場　所 工　　期　　平成　　年　　月　　日から 平成　　年　　月　　日まで （内　　容） 上記工事について、変更作業計画書を提出します。 平成　　年　　月　　日 首都高速道路株式会社 ○○○○局 ○○○○事務所長（管制所長） ○○○○○○○　　殿 受注者名　　○○○○○○特定建設工事共同企業体 又は△△△株式会社 現場代理人　○○○○○　　㊞ 注　１．内容については、作業種別を記入する。 ２．「製作要領書」「搬送計画書」「変更作業計画書」「使用計画書」「災害復旧計画書」「試験計画書」「修正計画書」「補修計画書」「溶接施工試験計画書」「ＰＣ鋼材緊張計画書」「配合計画書」は、「作業計画書」を読み替えて使用する。標題で工種等が判断できない場合には、「内容」の項に記載すること。		追加

様式	新：工事関係様式集(H30.07)	旧：工事関係様式集(H29.12)	改訂内容
新:様式 57 旧:様式 57	様式第５７ 災　害 報　告　書(第○報または最終報) 事　故 １．日　　時 ２．工事場所 ３．工 事 名 ４．受注者名 ５．事故内容 ６．当事者の年令 ７．当事者の所属 ８．当事者の状態 9．被害者への対応（当事者が公衆災害の被害者である場合） 10．事故発生後経緯（事故発生後の対応） 11．原　　因 12．再発防止対策 13．現場の見取図 14．マスコミ等 15．緊急安全集会（緊急安全ミーティング） ①出席者、②集会状況、③集会議事メモ 16．そ の 他 平成　　年　　月　　日 首都高速道路株式会社 ○○○○局長　○○○○○○○（総括監督員氏名）殿 または ○○○○局　○○○○事務所長（管制所長） ○○○○○○○　（主任監督員氏名）　殿 住　　所 商号又は名称 代 表 者 氏 名　　㊞ 注　1　災害報告書の場合、記載内容は事故を災害と読み替える。 2　必要に応じて写真を添付すること。 3　当事者が公衆災害の被害者である場合は、年令の記載は不要である。 4　日本工業規格Ａ４判を使用する。 5　個人情報の記載は必要最小限とする。 6　再発防止対策を必ず記載する。なお、対策が無い場合はその理由を記載する。 7　最終の報告書には災害・事故報告書（最終報）と記載する。	様式第５７ 災　害 報　告　書(第○報または最終報) 事　故 １．日　　時 ２．工事場所 ３．工 事 名 ４．受注者名 ５．事故内容 ６．当事者の年令 ７．当事者の所属 ８．当事者の状態 ９．事故発生後経緯（事故発生後の対応） 10．原　　因 11．再発防止対策 12．現場の見取図 13．マスコミ等 14．緊急安全集会（緊急安全ミーティング） ①出席者、②集会状況、③集会議事メモ 15．そ の 他 平成　　年　　月　　日 首都高速道路株式会社 ○○○○局長　○○○○○○○（総括監督員氏名）殿 または ○○○○局　○○○○事務所長（管制所長） ○○○○○○○　（主任監督員氏名）　殿 住　　所 商号又は名称 代 表 者 氏 名　　㊞ 注　1　災害報告書の場合、記載内容は事故を災害と読み替える。 2　必要に応じて写真を添付すること。 3　当事者が公衆災害の被害者である場合は、年令の記載は不要である。 4　日本工業規格Ａ４判を使用する。 5　個人情報の記載は必要最小限とする。 6　再発防止対策を必ず記載する。なお、対策が無い場合はその理由を記載する。 7　最終の報告書には災害・事故報告書（最終報）と記載する。	変更

様式	新：工事関係様式集(H30.07)	旧：工事関係様式集(H29.12)	改訂内容
新:様式 66 旧:様式 66	様式第６６	様式第６６	変更

工 事 材 料 検 査 報 告 書（第　　回）

工　事　名＿＿＿＿＿＿＿＿＿＿＿＿＿＿＿＿＿＿＿＿

検 査 場 所＿＿＿＿＿＿＿＿＿＿＿＿＿＿＿＿＿＿＿＿

上記工事について、工事材料の検査結果を報告します。

首都高速道路株式会社　○○○○局
○○○○事務所長（管制所長）
○○○○○○○　　殿

受注者名　　○○○○○○特定建設工事共同企業体
又は△△△株式会社
現場代理人　○○○○○　　㊞

品　　名	形状寸法	単位	今回の検査数量	今回の合格数量	合格数量の累計	備　考

上記のとおり検査しました。

平成　　年　　月　　日　　監督職員又は施行管理員の立会者氏名　＿＿＿＿＿＿

注報・
１．この様式は、検査出張以外の工事現場の時に使用すること。検査対象の材料は、施工計画書に表記し、「工事週立会検査願」に基づき検査を実施し、当該様式で報告する。
２．試験成績表、ミルシートその他必要な関係書類は、本書に添付、又は、保存先書類名・頁がわかるように備考欄に記載しておくこと。
３．日本工業規格Ａ４判とする。
４．最終時は、設計数量と合格数量が判る累計表を添付する。
５．検査立会者氏名及び合格数量欄は、監督職員又は施工管理員の検査実施者が記入すること。
６．設計図書に監督職員の検査を受けて使用することが定められた材料、及び材料の数量検査方法が検量による場合に使用する。出来形による数量検査方法により行う材料の場合は、現場立会検査報告書を使用すること。

工 事 材 料 検 査 報 告 書（第　　回）

工　事　名＿＿＿＿＿＿＿＿＿＿＿＿＿＿＿＿＿＿＿＿

検 査 場 所＿＿＿＿＿＿＿＿＿＿＿＿＿＿＿＿＿＿＿＿

上記工事について、工事材料の検査結果を報告します。

首都高速道路株式会社　○○○○局
○○○○事務所長（管制所長）
○○○○○○○　　殿

受注者名　　○○○○○○特定建設工事共同企業体
又は△△△株式会社
現場代理人　○○○○○　　㊞

品　　名	形状寸法	単位	今回の検査数量	今回の合格数量	合格数量の累計	備　考

上記のとおり検査しました。

平成　　年　　月　　日　　監督職員又は~~施工~~管理員の立会者氏名　＿＿＿＿＿＿

注報・
１．この様式は、検査出張以外の工事現場の時に使用すること。検査対象の材料は、施工計画書に表記し、「工事週立会検査願」に基づき検査を実施し、当該様式で報告する。
２．試験成績表、ミルシートその他必要な関係書類は、本書に添付、又は、保存先書類名・頁がわかるように備考欄に記載しておくこと。
３．日本工業規格Ａ４判とする。
４．最終時は、設計数量と合格数量が判る累計表を添付する。
５．検査立会者氏名及び合格数量欄は、監督職員又は施工管理員の検査実施者が記入すること。
６．設計図書に監督職員の検査を受けて使用することが定められた材料、及び材料の数量検査方法が検量による場合に使用する。出来形による数量検査方法により行う材料の場合は、現場立会検査報告書を使用すること。

頁	新：工事関係様式集(H30.07)	旧：工事関係様式集(H29.12)	改訂内容
新:様式 123			追加

アスファルト混合物配合総括表【グースアスファルト混合物以外】

混合物名		台帳記号	

工　場　名	所　在　地	製造能力(t/h)*1

	材料名	納入業者	産　　地	材　　質	表乾密度 (g/cm³)	吸水率 (%)
使用骨材	4号砕石					
	5号砕石					
	6号砕石*					
	7号砕石					
	粗　砂					
	細　砂					
	砕　砂					
	S　C					
	石　粉					
	*6号砕石のすり減り減量(%)					

アスファルトの種類	納入業者	工場所在地

	項　　目		測　定　値	項　　目	測　定　値
アスファルト性状 *2	針入度(25℃, 1/10mm)			タフネス(25℃,N・m)	
	軟化点(℃)			テナシティ(25℃,N・m)	
	伸　度(15℃, cm)			粗骨材の剥離面積率(60℃,%)	
	トルエン可溶分(%)			フラース脆化点(℃)	
	引火点(℃)			曲げ仕事量(-20℃,kPa)	
	薄膜加熱質量変化率(%)			曲げｽﾃｨﾌﾈｽ(-20℃,MPa)	
	薄膜加熱針入度残留率(%)			せん断応力(60℃,Pa)	
	蒸発後の針入度比(%)			G*・sinδ(25℃,kPa)	
	密度(15℃, g/cm³)			最適混合温度範囲(℃)	～
	動粘度(mm2/秒)	120℃		最適締固め温度範囲(℃)	～
		150℃			
		180℃			

	骨材配合%	4号砕石	5号砕石	6号砕石	7号砕石	粗　砂	細　砂	砕　砂	S　C	石　粉
アスファルト混合物室内配合試験結果 *2										
										合計

	ふるい目	測定値		項　目	測定値	項　目	測定値
通過質量百分率%	37.5　mm		混合物性状	ｱｽﾌｧﾙﾄ量(%)		実厚曲げひずみ(mm/mm)	
	31.5			密　度(g/cm³)		現場透水量(秒)	
	26.5			安定度(kN)		ｶﾝﾀﾌﾞﾛ損失率(%)	
	19.0			ﾌﾛｰ値(1/100cm)		すえ切り骨材飛散量(%)	
	13.2			空隙率(%)		温度管理℃推奨値　出　荷	～
	4.75			飽和度(%)		到　着	～
	2.36			骨材間隙率(%)		敷 均 し	～
	600μm			残留安定度(%)		初期転圧	～
	300			透水係数(cm/秒)		二次転圧	～
	150			実厚低速DS(回/mm)		(仕上転圧)	～
	75			冠水剥離率(%)			

*1) 混合物種類の製造能力を記入する.

*2) 混合物種類に規定される性状値のみを記入する.

頁	新：工事関係様式集(H30.07)	旧：工事関係様式集(H29.12)	改訂内容
新:様式 124			追加

アスファルト混合物配合総括表【グースアスファルト混合物用】

混合物名		台帳記号	

工　場　名	所　在　地	製造能力(t/h)*1

	材料名	納入業者	産　　地	材　　質	表乾密度 (g/cm³)	吸水率 (%)
使用骨材	4号砕石					
	5号砕石					
	6号砕石*					
	7号砕石					
	粗　砂					
	細　砂					
	砕　砂					
	S　C					
	石　粉					
	*6号砕石のすり減り減量(%)					

アスファルトの種類	納入業者	工場所在地（産地）
ストレートアスファルト40/60		
トリニダットレイクアスファルト		
グースアスファルト用硬質アスファルト(ﾌﾞﾚﾝﾄﾞｱｽﾌｧﾙﾄの比率：StAs：TLA)		

グースアスファルト用硬質アスファルト性状	項　　目	測定値
	針入度(25℃，1/10mm)	
	軟化点(℃)	
	伸　度(15℃，cm)	
	トルエン可溶分(%)	
	引火点(℃)	
	蒸発質量変化率(%)	
	密度(15℃，g/cm³)	

グースアスファルト混合物室内配合試験結果	骨材配合%	4号砕石	5号砕石	6号砕石	7号砕石	粗　砂	細　砂	砕　砂	S　C	石　粉
										合計

通過質量百分率% ふるい目	測定値
37.5　mm	
31.5	
26.5	
19.0	
13.2	
4.75	
2.36	
600μm	
300	
150	
75	

混合物性状 項　目	測定値
リュエル粘度(240℃,秒)	
実厚低速ＤＳ(回/mm)	
実厚曲げひずみ(mm/mm)	

*1）混合物種類の製造能力を記入する.

頁	新：工事関係様式集(H30.07)	旧：工事関係様式集(H29.12)	改訂内容
新:様式 125			追加

床版防水の出来形管理表

工事名			施工業者	
施工区間			施工日時	
気象条件	℃, m／s		舗装の種類	
施工面積(全体面積)	㎡ (㎡)		記録者	
下地の状態	下地の種類	コンクリート床版、鋼床版、既設グースアスファルト混合物、その他( )		
	排水桝	なし、あり ( )箇所		
	含水率(平均)	%	レイタンス	なし、あり( )
	ほこり・油脂	なし、あり( )	ひび割れ	なし、あり( )
施工	清掃方法	ホウキ、コンプレッサー、スイーパー、その他( )		
	施工方法	ハケ、散布機、その他( )		
	防水材溶解温度	℃	養生時間	時間 分
出来高管理・異常の有無	浸透型防水材or接着剤		タイヤ付着抑制型アスファルト塗膜系防水材	
	塗りむら	なし、あり (状況)	塗りむら	なし、あり (状況)
	気泡(5㎜以上)	なし、あり (状況)	気泡(5㎜以上)	なし、あり (状況)
	キズ	なし、あり (状況)	キズ	なし、あり (状況)
	目地工(成型目地材)		端部処理	
	すきま	なし、あり (状況)	仕上がり(端部)	良好・異常あり(状況)
	はみ出し	なし、あり (状況)	仕上がり(排水桝)	良好・異常あり(状況)

タイヤ付着抑制型アスファルト塗膜系防水材の膜厚(㎜)

No	①	②	③	④	⑤	⑥	⑦	⑧	⑨	⑩	平均
左											
右											

材料使用量

	名称	製品名	単位数量	施工数量	設計量
設計量	浸透型防水材		kg/m²	㎡	kg
	接着剤		ℓ/m²	㎡	ℓ
	防水材(床版部)		kg/m²	㎡	kg
	4号珪砂		kg/m²	㎡	kg
	防水材(端部)		kg/m²	㎡	kg
	網状ルーフィング				m
	成型目地材				m

	名称	製品名	単位数量	缶数など	使用量
現場での使用量	浸透型防水材		kg/缶	缶	kg
	接着剤		ℓ/缶	缶	ℓ
	防水材(床版部)		kg/箱	箱	kg
	4号珪砂		kg/袋	袋	kg
	防水材(端部)		kg/箱	箱	kg
	網状ルーフィング		m/巻	巻	m
	成型目地材		m/巻	巻	m

その他特記事項	

頁	新：工事関係様式集(H30.07)	旧：工事関係様式集(H29.12)	改訂内容
新:様式 126			追加

アスファルト舗装関係・品質出来形管理総括表

混合物種：＿＿＿＿＿＿＿＿＿＿　　工事番号：＿＿＿＿＿＿＿＿

										規格(標準)
年月日										
施工箇所	路　線									
施工箇所	車線区分									
施工箇所	本線・路線･ｾｯﾄﾊﾞｯｸ・非駐帯									
施工箇所	EXNo.他									
施工箇所	気　温									
表層・中間層・基層	散布量(L/m2)	ﾌﾟﾗｲﾑｺｰﾄ	最大値							(1.2)
表層・中間層・基層	散布量(L/m2)	ﾌﾟﾗｲﾑｺｰﾄ	最小値							(1.2)
表層・中間層・基層	散布量(L/m2)	ﾌﾟﾗｲﾑｺｰﾄ	平均値							(1.2)
表層・中間層・基層	散布量(L/m2)	ﾀｯｸｺｰﾄ	最大値							(0.4)
表層・中間層・基層	散布量(L/m2)	ﾀｯｸｺｰﾄ	最小値							(0.4)
表層・中間層・基層	散布量(L/m2)	ﾀｯｸｺｰﾄ	平均値							(0.4)
表層・中間層・基層	厚さ(mm)	表層	最大値							個々-7以上 平均-2以上
表層・中間層・基層	厚さ(mm)	表層	最小値							個々-7以上 平均-2以上
表層・中間層・基層	厚さ(mm)	表層	平均値							個々-7以上 平均-2以上
表層・中間層・基層	厚さ(mm)	中間層	最大値							個々-7以上 平均-2以上
表層・中間層・基層	厚さ(mm)	中間層	最小値							個々-7以上 平均-2以上
表層・中間層・基層	厚さ(mm)	中間層	平均値							個々-7以上 平均-2以上
表層・中間層・基層	厚さ(mm)	基層	最大値							個々-7以上 平均-2以上
表層・中間層・基層	厚さ(mm)	基層	最小値							個々-7以上 平均-2以上
表層・中間層・基層	厚さ(mm)	基層	平均値							個々-7以上 平均-2以上
表層・中間層・基層	厚さ(mm)	他（ ）	最大値							個々-7以上 平均-2以上
表層・中間層・基層	厚さ(mm)	他（ ）	最小値							個々-7以上 平均-2以上
表層・中間層・基層	厚さ(mm)	他（ ）	平均値							個々-7以上 平均-2以上
表層・中間層・基層	伸縮装置最大段差(mm)		最大値							3未満
表層・中間層・基層	伸縮装置最大段差(mm)		最小値							3未満
表層・中間層・基層	伸縮装置最大段差(mm)		平均値							3未満
表層・中間層・基層	平たん性(3mPr,mm)		最大値							2.4以下
表層・中間層・基層	平たん性(3mPr,mm)		最小値							2.4以下
表層・中間層・基層	平たん性(3mPr,mm)		平均値							2.4以下
表層・中間層・基層	現場透水時間(秒/400ml)		最大値							8.5以下 (小粒径のみ)
表層・中間層・基層	現場透水時間(秒/400ml)		最小値							8.5以下 (小粒径のみ)
表層・中間層・基層	現場透水時間(秒/400ml)		平均値							8.5以下 (小粒径のみ)
表層・中間層・基層	すべり抵抗	BPN	最大値							60以上 (ﾆｰﾄ70以上)
表層・中間層・基層	すべり抵抗	BPN	最小値							60以上 (ﾆｰﾄ70以上)
表層・中間層・基層	すべり抵抗	BPN	平均値							60以上 (ﾆｰﾄ70以上)
表層・中間層・基層	温度 プラント	アスファルト	最大値							配合設計書の値±0.9%以内
表層・中間層・基層	温度 プラント	アスファルト	最小値							配合設計書の値±0.9%以内
表層・中間層・基層	温度 プラント	アスファルト	平均値							配合設計書の値±0.9%以内
表層・中間層・基層	温度 プラント	骨材(2.36mm)	最大値							配合設計書の値±12%以内
表層・中間層・基層	温度 プラント	骨材(2.36mm)	最小値							配合設計書の値±12%以内
表層・中間層・基層	温度 プラント	骨材(2.36mm)	平均値							配合設計書の値±12%以内
表層・中間層・基層	温度 プラント	骨材(0.075mm)	最大値							配合設計書の値±5%以内
表層・中間層・基層	温度 プラント	骨材(0.075mm)	最小値							配合設計書の値±5%以内
表層・中間層・基層	温度 プラント	骨材(0.075mm)	平均値							配合設計書の値±5%以内
表層・中間層・基層	温度 プラント	出荷	最大値							メーカー推奨温度
表層・中間層・基層	温度 プラント	出荷	最小値							メーカー推奨温度
表層・中間層・基層	温度 プラント	出荷	平均値							メーカー推奨温度
表層・中間層・基層	温度 施工箇所	到着	最大値							メーカー推奨温度
表層・中間層・基層	温度 施工箇所	到着	最小値							メーカー推奨温度
表層・中間層・基層	温度 施工箇所	到着	平均値							メーカー推奨温度
表層・中間層・基層	温度 施工箇所	初期転圧	最大値							メーカー推奨温度
表層・中間層・基層	温度 施工箇所	初期転圧	最小値							メーカー推奨温度
表層・中間層・基層	温度 施工箇所	初期転圧	平均値							メーカー推奨温度
表層・中間層・基層	温度 施工箇所	交通解放(表面)	最大値							メーカー推奨温度
表層・中間層・基層	温度 施工箇所	交通解放(表面)	最小値							メーカー推奨温度
表層・中間層・基層	温度 施工箇所	交通解放(表面)	平均値							メーカー推奨温度
表層・中間層・基層	温度 施工箇所	クッカ排出	最大値							210～260℃
表層・中間層・基層	温度 施工箇所	クッカ排出	最小値							210～260℃
表層・中間層・基層	温度 施工箇所	クッカ排出	平均値							210～260℃
表層・中間層・基層	グース	リュエル流動性(秒)	最大値							図-4.7の範囲内
表層・中間層・基層	グース	リュエル流動性(秒)	最小値							図-4.7の範囲内
表層・中間層・基層	グース	リュエル流動性(秒)	平均値							図-4.7の範囲内
表層・中間層・基層	半たわみ性舗装(セメントミルク浸透工)	フロー値(秒)	最大値							9～14秒
表層・中間層・基層	半たわみ性舗装(セメントミルク浸透工)	フロー値(秒)	最小値							9～14秒
表層・中間層・基層	半たわみ性舗装(セメントミルク浸透工)	フロー値(秒)	平均値							9～14秒
表層・中間層・基層	半たわみ性舗装(セメントミルク浸透工) すべり抵抗	BPN	最大値							60以上 (伸縮継手部)
表層・中間層・基層	半たわみ性舗装(セメントミルク浸透工) すべり抵抗	BPN	最小値							60以上 (伸縮継手部)
表層・中間層・基層	半たわみ性舗装(セメントミルク浸透工) すべり抵抗	BPN	平均値							60以上 (伸縮継手部)
表層・中間層・基層	半たわみ性舗装(セメントミルク浸透工) すべり抵抗	DFT μ80	最大値							0.35以上 (料金所の半たわみのみ)
表層・中間層・基層	半たわみ性舗装(セメントミルク浸透工) すべり抵抗	DFT μ80	最小値							0.35以上 (料金所の半たわみのみ)
表層・中間層・基層	半たわみ性舗装(セメントミルク浸透工) すべり抵抗	DFT μ80	平均値							0.35以上 (料金所の半たわみのみ)
防水	床版の含水率（%）		最大値							5以下
防水	床版の含水率（%）		最小値							5以下
防水	床版の含水率（%）		平均値							5以下
防水	タイヤ付着抑制型アスファルト塗膜系防水材の膜厚(mm)		最大値							膜厚は混合物種・層厚で異なる
防水	タイヤ付着抑制型アスファルト塗膜系防水材の膜厚(mm)		最小値							膜厚は混合物種・層厚で異なる
防水	タイヤ付着抑制型アスファルト塗膜系防水材の膜厚(mm)		平均値							膜厚は混合物種・層厚で異なる

頁	新：工事関係様式集(H30.07)	旧：工事関係様式集(H29.12)	改訂内容
新:様式 127			追加

コンクリート舗装関係・品質出来形管理総括表

コンクリート種：＿＿＿＿＿＿＿＿＿＿　　工事番号：＿＿＿＿＿＿

										規格
年月日										
施工箇所	路　線									
	車線区分									
	本線・路線･ｾｯﾄﾊﾞｯｸ・非駐帯									
	EXNo.他									
	気　温									
路肩部等および料金所付近	ｺﾝｸﾘｰﾄ	ｺﾝｸﾘｰﾄ温度(℃)	最大値							
			最小値							
			平均値							
		スランプ(cm)	最大値							
			最小値							
			平均値							
		空気量(%)	最大値							
			最小値							
			平均値							
		圧縮強度(材齢　日)(MPa)	最大値							
			最小値							
			平均値							
	SFRC・HFRC・PCM	鋼床版温度(℃)	最大値							
			最小値							
			平均値							
		ボンド塗膜厚(mm)	最大値							
			最小値							
			平均値							
		ボンド塗布量(kg/㎡)	最大値							
			最小値							
			平均値							
		可視時間	最大値							
			最小値							
			平均値							
		ボンド塗布～打設開始(min)	最大値							
			最小値							
			平均値							
		ｺﾝｸﾘｰﾄ温度(℃)	最大値							
			最小値							
			平均値							
		スランプ(cm)	最大値							
			最小値							
			平均値							
		圧縮強度(材齢　h)(MPa)	最大値							
			最小値							
			平均値							
		付着強度(N/mm^2)	最大値							
			最小値							
			平均値							

備　考：